SL-P38 承認図

■LED Beam シリーズ

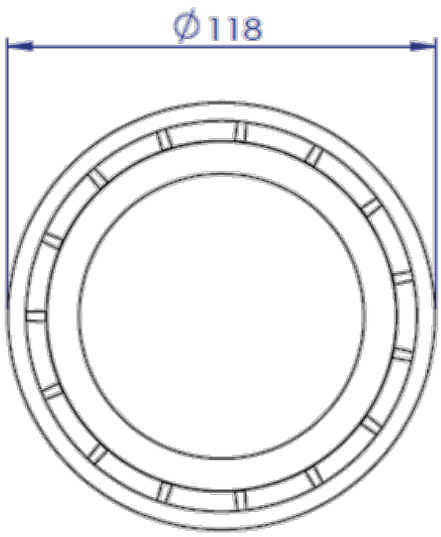

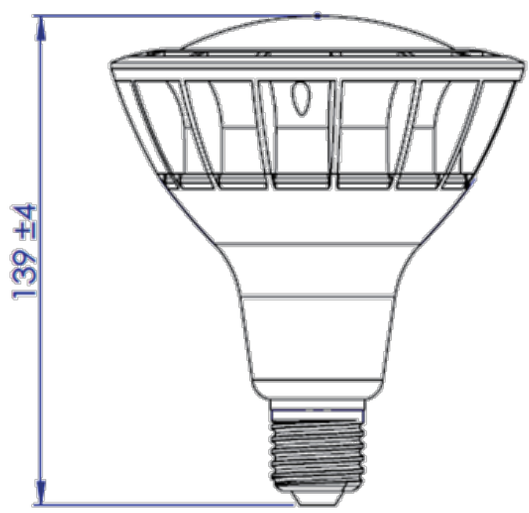

■ 製品仕様

型式	SL-P38
寸法	Φ118×h139mm
駆動電圧	90 ～ 220V
消費電力	20W
色温度	2700K/6500K
使用環境温度	-20℃～ 35℃
防水レベル	屋内外 IP65
照射角度	120°
設計寿命	30,000 時間（使用環境によって変化します。）
全光束	電球色 2700K　2160lm/ 昼光色 6500K　2400lm
重量	310g

⚠ 製品に関する注意事項

●器具の取り付けは、重量に耐える場所に器具の取り付け方法に従い確実に行って下さい。
不確実な取付けをしますと、器具の落下、火災、感電、けがの原因となります
●屋内・外で使用できます。
●本体が高温になります。やけどに注意して下さい。
●密閉型の器具にはご使用できません。
●老朽化の激しい器具にはご使用しないで下さい。
●自動点滅器、センサー回路、電圧の安定しない場所ではお使いいただけないことがございます。
また調光器との組み合わせはできません。
●塩素を使用している屋内プール、海岸の近くなど塩害おそれがある所、高温の場所にはお使いいただけません。

品番	品　名	材　質	数量	摘　要					
7								器具タイプ	LEDビーム球PAR38
6									
5									
4									
3								適合ランプ	
2									
1								型　番	SL-P38
								作成日付	2017.12.25
第三角法		単位　：　mm		尺度	FREE	質量	310　g	Lumiere Japan co.,Ltd	

※本品の規格および外観は改良のため予告なしに変更する事がありますので、あらかじめご了承下さい。